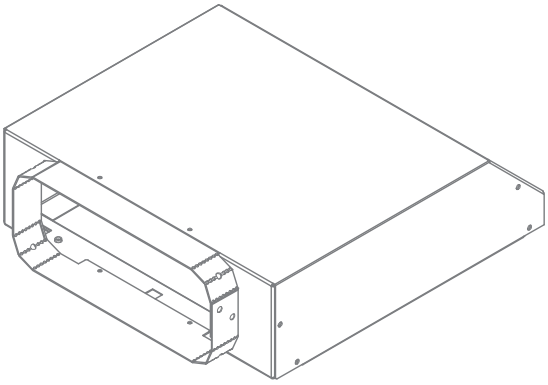

ES	**Manual de empleo**	**p. 2**
IT	**Istruzione d'uso**	**p. 2**
PL	**Instrukcja obsługi**	**str. 3**
CZ	**Návod k obsluze**	**str. 3**

Novy

6930050 Pureline Pro Cubic
6930/6931/6932
6940/6941/6942

6930050 110525 MB2

NOVY

ES

1 INSTRUCCIONES SOBRE SEGURIDAD Y MONTAJE

Si desea más información sobre productos, accesorios y servicios Novy, consulte nuestra página web en: www.novy.es

Estas son las instrucciones de montaje para el equipo que se indica en la portada.

En este manual de montaje se usan una serie de símbolos. Este es el significado de estos símbolos:

Símbolo	Significado	Acción
	Indicación	Explicación de una indicación en el dispositivo.
	Advertencia	Este símbolo indica un aviso importante o una situación peligrosa.

Advertencias antes del montaje

- Lea atentamente el manual de instrucciones y de montaje antes de instalar y poner en marcha este equipo. Aquí encontrará información importante sobre el montaje y puesta en marcha del equipo.
- Compruebe que se le hayan entregado todos los materiales de montaje en base a la figura A.
- El equipo solo sirve para uso doméstico (preparación de alimentos), excluyendo cualquier otro uso doméstico, comercial o industrial. No use el equipo en exteriores.
- Guarde bien este manual y páselo a la persona que vaya a usar el equipo después de usted.
- Este equipo cumple las directivas vigentes sobre seguridad. El montaje no profesional puede provocar lesiones personales y daños materiales al equipo.
- Compruebe el estado del equipo y el material de montaje en cuanto lo saque del paquete. Saque cuidadosamente el equipo del embalaje. No utilice cuchillas afiladas para abrir el embalaje.
- No instale el equipo si está dañado. En ese caso, póngase en contacto con Novy.
- Novy no se responsabiliza de cualquier daño como consecuencia de un montaje, conexión, uso o accionamiento incorrectos.
- No transforme o modifique el equipo.
- Las piezas de metal pueden estar afiladas y se puede lesionar. Por eso, cuando haga el montaje, lleve guantes de protección.

IT

1 NORME DI SICUREZZA E DI MONTAGGIO

Ulteriori informazioni sui prodotti, gli accessori e i servizi di Novy sono disponibili su internet: www.novy.it

Le presenti istruzioni per l'uso sono riferite all'apparecchio Novy indicato sul frontespizio.

In questo manuale sono stati utilizzati alcuni simboli. Di seguito è indicato il significato di questi simboli.

Simbolo	Significato	Azione
	Indicatore	Spiegazione di un'indicazione sull'apparecchio.
	Avvertenza	Questo simbolo indica un suggerimento importante o una situazione pericolosa

Avvertenze da osservare prima del montaggio

- Leggere con attenzione le presenti istruzioni per l'uso e il montaggio prima dell'installazione e della messa in funzione dell'apparecchio. Esse contengono informazioni importanti per l'installazione e l'utilizzo dell'apparecchio.
- Controllare sulla base del disegno A che tutti i materiali di montaggio siano stati consegnati.
- L'apparecchio è destinato esclusivamente all'utilizzo domestico (preparazione dei cibi), con esclusione di ogni altro uso domestico, commerciale o industriale. Non utilizzare l'apparecchio all'aperto.
- Conservare con cura le istruzioni e se necessario consegnarle alla persona che utilizzerà l'unità successivamente.
- Questo apparecchio è conforme alle norme di sicurezza applicabili. Tuttavia un'installazione impropria può causare lesioni personali e danni all'apparecchio.
- Controllare lo stato dell'apparecchio e del materiale di montaggio al momento dell'estrazione dall'imballaggio. Usare cautela nell'estrarre l'apparecchio dall'imballaggio. Non utilizzare lame appuntite o taglienti per aprire l'imballaggio.
- Non installare l'apparecchio se risulta danneggiato; in tal caso rivolgersi a Novy.
- Novy non si assume alcuna responsabilità per danni derivanti da installazione impropria, collegamento improprio, uso improprio o azionamento improprio.
- Non apportare modifiche o trasformazioni sull'apparecchio.
- I componenti in metallo possono avere bordi e spigoli taglienti che potrebbero causare ferite. Pertanto indossare guanti di protezione durante il montaggio.

PO

1 ZASADY BEZPIECZEŃSTWA I MONTAŻU

Więcej informacji o produktach, akcesoriach i usługach Novy znajdziesz na stronie internetowej: www.novy.com

Jest to instrukcja montażu urządzenia, zgodnie z informacją podaną na pierwszej stronie.

W niniejszej instrukcji montażu zastosowanych zostało kilka symboli. Poniżej podajemy ich znaczenie.

Symbol	Znaczenie	Akcja
	Wskaźnik	Objaśnienie wskazania na urządzeniu
	Ostrzeżenie	Istotna wskazówka lub niebezpieczna sytuacja

Uwagi przed montażem

- Przed instalacją i użyciem urządzenia należy dokładnie zapoznać się z instrukcją obsługi i montażu. Znajdziesz w nich istotne informacje odnośnie instalacji i wykorzystywania urządzenia.
- Na podstawie ilustracji A sprawdź, czy dostarczone zostały wszystkie materiały montażowe.
- Urządzenie przeznaczone jest wyłącznie do użytku domowego (przygotowanie żywności), za wyjątkiem innego użytku domowego, komercyjnego czy przemysłowego. Z urządzenia nie należy korzystać poza domem.
- Instrukcję należy przechowywać i przekazać osobie, która będzie po Tobie korzystać z tego urządzenia.
- Niniejsze urządzenie spełnia obowiązujące przepisy bezpieczeństwa. Niekompetentny montaż może prowadzić do uszkodzeń ciała lub urządzenia.
- Skontroluj stan urządzenia i materiału montażowego tuż po wyciągnięciu go z opakowania. Urządzenie należy ostrożnie rozpakować. Do otwarcia opakowania nie należy wykorzystywać ostrych noży.
- Nie należy instalować urządzenia jeśli jest ono uszkodzone. Taką sytuację należy zgłosić firmie Novy.
- Firma Novy nie ponosi odpowiedzialności za szkody powstałe w wyniku niewłaściwego montażu, podłączenia, użytkowania lub obsługi.
- Nie należy przebudowywać ani zmieniać urządzenia.
- Części metalowe mogą mieć ostre brzegi, którymi można się skaleczyć. Dlatego podczas montażu należy nosić rękawice ochronne.

CZ

1 BEZPEČNOSTNÍ A MONTÁŽNÍ PŘEDPISY

Více informací o výrobcích, příslušenství a službách společnosti Novy najdete na internetu: www.novy-odsavace.cz

Toto je návod k montáži pro zařízení, které je uvedené na přední straně.

V těchto pokynech k montáži se používá několik symbolů. Níže naleznete jejich význam.

Symbol	Význam	Akce
	Indikace	Vysvětlení symbolů na zařízení
	Varování	Důležitý tip nebo nebezpečná situace

Varování před zahájením montáže

- Před instalací a zahájením používání tohoto zařízení si pozorně přečtěte návod k použití a pokyny pro montáž. Obsahují důležité informace pro montáž a používání zařízení.
- Podle kresby A zkontrolujte, zda balení obsahuje veškeré montážní materiály.
- Zařízení je určeno výhradně k použití v domácnosti (k přípravě potravin) s výjimkou jakéhokoli jiného použití v domácnosti, použití ke komerčním účelům či průmyslového využití. Zařízení nepoužívejte venku.
- Tuto příručku pečlivě uschovejte a předejte ji osobě, která bude zařízení případně používat po vás.
- Toto zařízení splňuje platné bezpečnostní předpisy. Neodborná montáž však může vést ke zranění osob a poškození zařízení.
- Po vyjmutí z obalu zkontrolujte stav zařízení a montážních materiálů. Vyjměte zařízení opatrně z obalu. K otevření obalu nepoužívejte ostré nože.
- Zařízení neinstalujte, pokud je poškozené. V takovém případě se obraťte na společnost Novy.
- Společnost Novy neodpovídá za škody způsobené nesprávnou montáží, nesprávným připojením, nesprávným použitím nebo obsluhou.
- Nie należy przebudowywać ani zmieniać urządzenia.
- Kovové části mohou mít ostré hrany a můžete se o ně poranit. Proto při montáži používejte rukavice, které vás před zraněním ochrání.

ES

General

Estas son las instrucciones de instalación del adaptador para una altura de instalación limitada. Debe instalarse directamente en la unidad de techo con un conducto plano. Lea atentamente las instrucciones de instalación del adaptador y de la unidad de techo antes de instalarla y ponerla en funcionamiento.

Instale siempre este adaptador junto con el kit de motor remoto.

El kit del sensor Novy Sense debe instalarse directamente en el adaptador.

La pieza de conducto plano del kit del sensor Novy Sense no debe cortarse bajo ninguna circunstancia.

IT

Generale

Il presente manuale contiene le istruzioni di installazione per l'installazione ad altezze limitate. L'installazione deve essere eseguita direttamente a soffitto tramite tubo piatto. Leggere attentamente le istruzioni di installazione dell'adattatore e dell'unità a soffitto prima di installare e avviare il dispositivo.

Montare sempre l'adattatore in combinazione con il kit motore remoto.

Il kit sensore Novy Sense deve essere montato direttamente sull'adattatore.

Il tubo piatto del kit sensore Novy Sense non può essere tagliato o accorciato in nessuna circostanza.

PL

Informacje ogólne

Niniejsza instrukcja montażu dotyczy adaptera ograniczającego wysokośćdla ograniczonej wysokości montażu. Należy go zamontować do urządzenia sufitowego z kanałem płaskim. Przed zamontowaniem i uruchomieniem należy dokładnie przeczytać instrukcje montażu adaptera i urządzenia sufitowego.

Adapter ten zawsze należy montować w połączeniu z zestawem zdalnego silnika.

Zestaw czujnika Novy Sense należy zamontować bezpośrednio na adapterze.

W żadnym wypadku nie należy skracać elementu kanału płaskiego zestawu czujnika Novy Sense.

CZ

Obecné

Toto jsou montážní pokyny pro adaptér pro omezenou výšku montáže. Montáž se provádí přímo na stropní jednotku pomocí plochého potrubí. Před instalací zařízení a uvedením do provozu si pečlivě přečtěte pokyny k montáži adaptéru a stropní jednotky.

Tento adaptér vždy připojujte v kombinaci se sadou vzdáleného motoru.

Sadu senzoru Novy Sense je nutné připojit přímo na adaptér.

Ploché potrubí sady senzoru Novy Sense se nesmí za žádných okolností zkracovat.

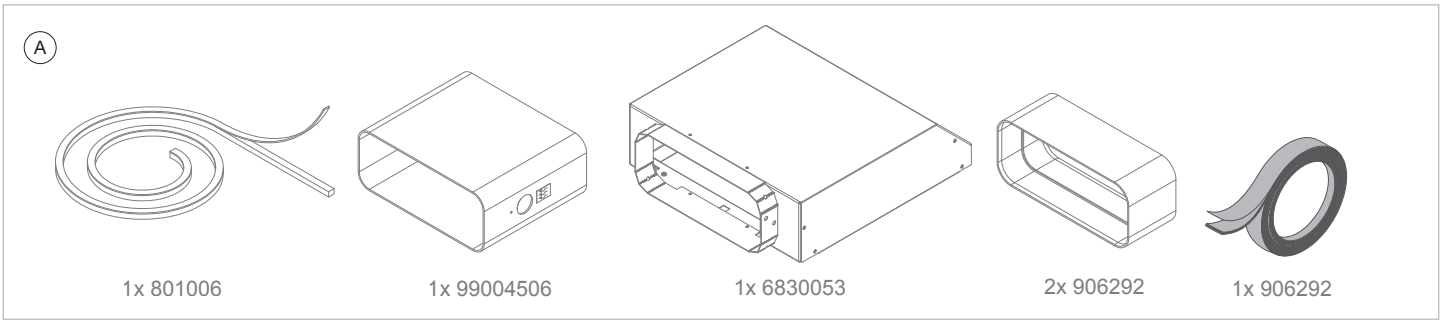

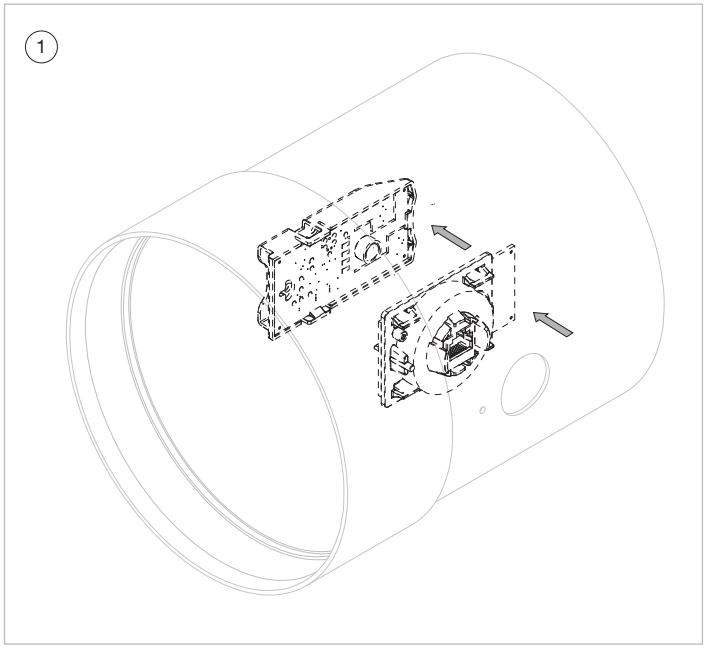

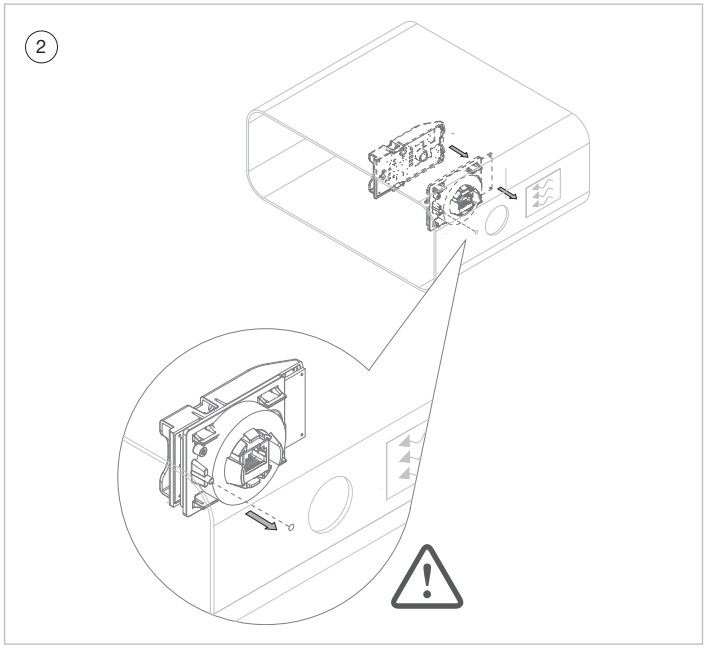

ES

1 La caja de la campana de cocina contiene el kit del sensor Novy Sense. El sensor está instalado en el tubo redondo y es necesario trasladarlo a la pieza de conducto plano que se incluye en este kit adaptador. Proceda de la siguiente manera:

- El sensor está conectado magnéticamente al soporte del sensor. Retire el sensor del soporte inclinándolo.
- El soporte del sensor se encaja en el tubo redondo. Al empujar las cuatro lengüetas del soporte del sensor hacia dentro, el soporte del sensor se libera y se puede retirar fácilmente del tubo redondo.

2
- Introduzca el soporte del sensor en el orificio redondo del conducto plano suministrado hasta oír un clic. Asegúrese de que el soporte del sensor esté bien colocado en el conducto plano (vea el dibujo).
- Coloque el sensor en el imán del soporte del sensor en la pieza de conducto plano. El sensor solo se encaja magnéticamente en el soporte del sensor en un sentido. (Vea el dibujo).

IT

1 La scatola della cappa contiene il kit sensore Novy Sense. Il sensore è montato sul tubo rotondo e deve essere trasferito sul tubo piatto incluso nel kit adattatore. Procedere come di seguito:

- Il sensore è agganciato tramite magnete alla staffa del sensore. Rimuovere il sensore dalla staffa del sensore inclinandolo.
- La staffa del sensore è agganciata al tubo rotondo. Spingendo le quattro linguette della staffa del sensore verso l'interno, la staffa del sensore si sgancia e può essere quindi rimossa facilmente dal tubo rotondo.

2
- Spingere la staffa del sensore nel foro rotondo del tubo piatto in dotazione fino a udire un clic. Assicurarsi che la staffa del sensore sia posizionata correttamente nel tubo piatto (vedi disegno).
- Agganciare il sensore al magnete sulla staffa del sensore nel tubo piatto. Il sensore si aggancia magneticamente alla staffa in una sola direzione. (Vedi disegno).

PL

1 Zestaw czujnika Novy Sense znajduje się w opakowaniu okapu kuchennego. Czujnik należy zamontować w okrągłej rurze i przesunąć do elementu kanału płaskiego znajdującego się w tym zestawie adaptera. Sposób postępowania:

- Czujnik jest magnetycznie podłączony do wspornika czujnika. Zdjąć czujnik ze wspornika przechylając go.
- Uchwyt czujnika jest wciśnięty w okrągłą rurę. Uchwyt czujnika zostanie zwolniony po wciśnięciu czterech zatrzasków do środka i można go łato wyjąć z okrągłej rury.

2
- Wcisnąć uchwyt czujnika w okrągły otwór dostarczonego kanału płaskiego aż do usłyszenia mocnego kliknięcia. Należy upewnić się, że uchwyt czujnika jest prawidłowo ustawiony w kanale płaskim (zob. rysunek).
- Przyczepić czujnik do magnesu uchwytu czujnika na elemencie kanału płaskiego. Czujnik za pomocą magnesu można przyczepić do uchwytu czujnika tylko w jeden sposób. (Zob. rysunek).

CZ

1 Sada senzoru Novy Sense je součástí balení digestoře. Senzor se montuje na kulaté potrubí a je třeba ho adaptovat na ploché potrubí, které je součástí sady adaptéru. Postupujte následujícím způsobem:

- Senzor je magneticky připojen ke konzole senzoru. Senzor nakloňte a vyjměte ho z konzoly.
- Konzola senzoru je nacvaknutá na kulaté potrubí. Zatlačením čtyř výčnělků konzoly senzoru dovnitř se konzola uvolní a dá se snadno vyjmout z kulatého potrubí.

2
- Zatlačte konzolu senzoru do kulatého otvoru dodaného plochého potrubí tak, aby bylo jasně slyšet cvaknutí. Zajistěte, aby byla konzola senzoru v plochém potrubí správně umístěna (viz nákres).
- Zacvakněte senzor do magnetu konzoly senzoru na plochém potrubí. Senzor se do konzoly dá magneticky zacvaknout jen jedním způsobem. (Viz nákres).

3

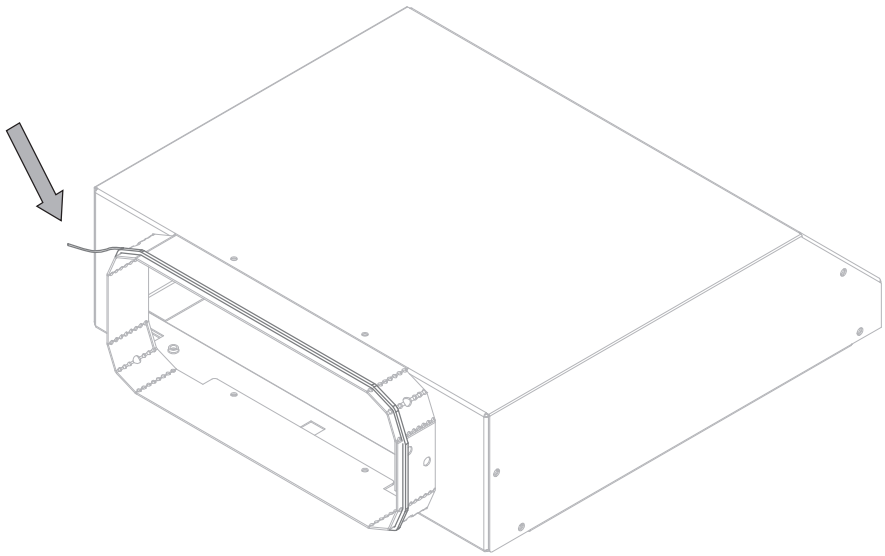

4

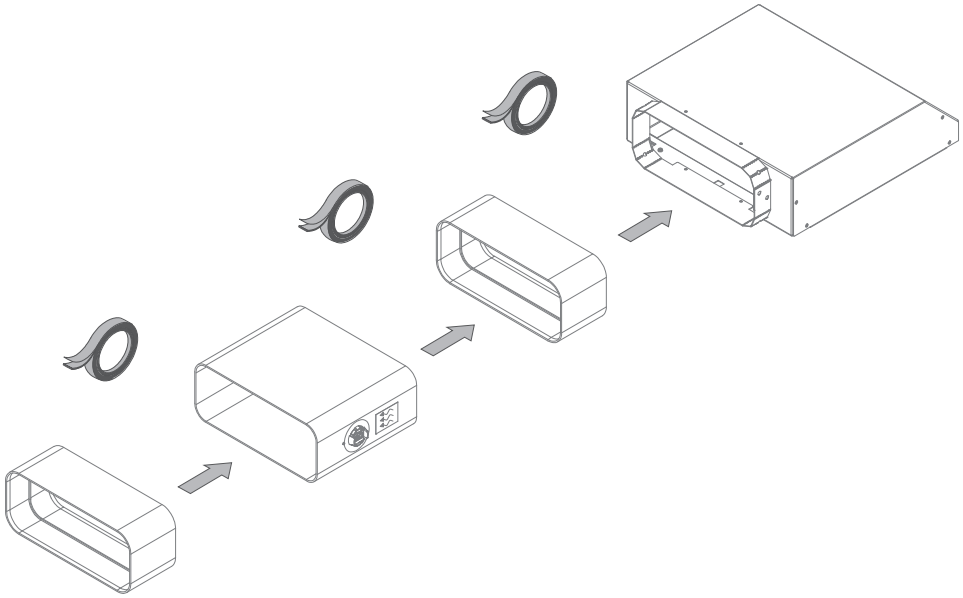

5

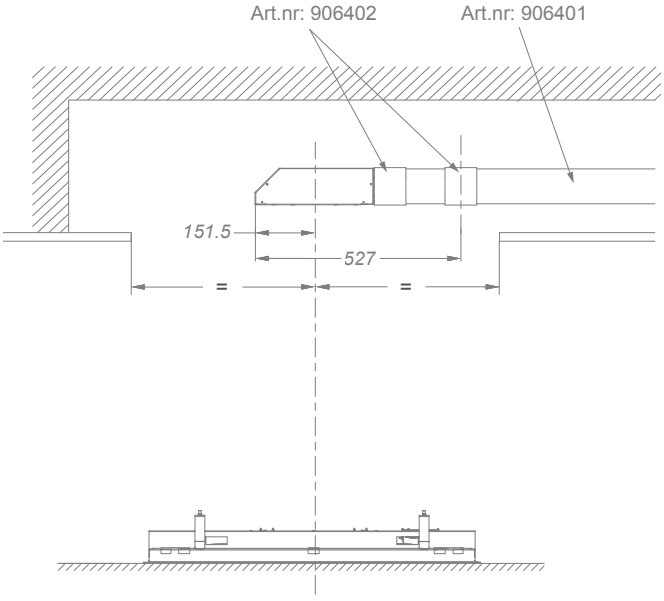

ES

3 Extraiga el adaptador del embalaje. Pegue la cinta aislante (801.006) alrededor de la boquilla de conexión.

4 Instale el kit del sensor utilizando el manguito de conexión suministrado (906.402) en la boquilla de conexión del adaptador. Preste atención a la dirección del flujo de aire que se indica en el adhesivo del sensor Novy Sense. La flecha debe apuntar hacia abajo. Utilice la cinta de aluminio suministrada para lograr conexiones herméticas.

5 Asegúrese de que el conducto de extracción plano termina por encima del hueco realizado en el techo para la campana de cocina. Coloque el adaptador con el kit del sensor en el centro de la abertura (vea el dibujo). Conecte el adaptador del kit del sensor al conducto plano utilizando la segunda pieza de conexión (906.402) suministrada. Utilice la cinta de aluminio suministrada (906.292) para lograr una conexión hermética.

La pieza de conducto plano del kit del sensor Novy Sense no puede cortarse bajo ninguna circunstancia.

IT

3 Rimuovere l'adattatore dalla confezione. Applicare il nastro isolante (801.006) intorno all'ugello di collegamento.

4 Montare il kit del sensore utilizzando il raccordo fornito (906.402) sull'ugello di collegamento dell'adattatore. Prestare attenzione alla direzione del flusso d'aria come indicata sull'adesivo presente sul sensore Novy Sense. La freccia deve essere rivolta verso il basso. Utilizzare il nastro in alluminio fornito per garantire un collegamento a tenuta stagna.

5 Assicurarsi che il tubo piatto finisca oltre l'apertura sagomata nel soffitto o nel vano in cui verrà incassata la cappa. Posizionare l'adattatore con il kit sensore al centro dell'apertura sagomata (vedi disegno). Collegare l'adattatore del kit sensore al tubo piatto tramite il secondo connettore fornito (906.402). Utilizzare il nastro in alluminio fornito (906.292) per garantire un collegamento a tenuta stagna.

Il tubo piatto del sensore Novy Sense non può essere tagliato o accorciato in nessuna circostanza.

PL

3 Wyjąć adapter z opakowania. Przykleić listwę izolacyjną (801.006) wokół dyszy łączącej.

4 Za pomocą dostarczonego króćca podłączeniowego (906.402) zamontować zestaw czujnika do dyszy łączącej adaptera. Należy zwrócić uwagę na kierunek przepływu powietrza określony na naklejce czujnika Novy Sense. Strzałka musi być skierowana w dół. Użyć dostarczonej taśmy aluminiowej, aby zapewnić szczelne połączenie.

5 Upewnić się, że płaski kanał wylotowy kończy się nad wyciętym otworem w suficie lub konstrukcją okapu kuchennego. Ustawić adapter z zestawem czujników na środku wyciętego otworu (zob. rysunek). Za pomocą dostarczonego drugiego elementu łączącego (906.402) połączyć adapter zestawu czujnika do kanału płaskiego. Użyć dostarczonej taśmy aluminiowej (906.292), aby zapewnić szczelne połączenie.

W żadnym wypadku nie należy skracać elementu kanału płaskiego zestawu czujnika Novy Sense.

CZ

3 Vyjměte adaptér z balení. Nalepte izolační proužek (801.006) kolem připojovacího hrdla.

4 Pomocí připojovací průchodky (906.402) připojte sadu senzoru k připojovacímu hrdlu adaptéru. Věnujte pozornost směru proudění vzduchu, jak je uvedeno na nálepce na senzoru Novy Sense. Šipka musí směřovat dolů. K zajištění vzduchotěsného spojení použijte dodávanou hliníkovou pásku.

5 Dávejte pozor, aby ploché výfukové vedení končilo nad otvorem vyříznutým pro digestoř ve stropě nebo konstrukci. Umístěte adaptér se sadou senzoru do středu vyříznutého otvoru (viz nákres). Pomocí druhého dodávaného spojovacího dílu (906.402) připojte adaptér sady senzoru k plochému potrubí. K zajištění vzduchotěsného spojení použijte dodávanou hliníkovou pásku (906.292).

Ploché potrubí sady senzoru Novy Sense se nesmí za žádných okolnosti zkracovat.

ES

Retire la unidad del motor de la campana de cocina antes de instalarla. Siga las instrucciones del manual de instalación de la campana de cocina. Guarde los 4 tornillos que ha retirado por separado. Los necesitará más adelante.

IT

Smontare l'unità motore dalla cappa prima di installare la cappa. Seguire le istruzioni contenute nel manuale della cappa. Tenere separate le 4 viti rimosse. Saranno necessarie più tardi.

PL

Przed montażem okapu kuchennego należy z niego wymontować silnik. Postępować zgodnie z instrukcjami podanymi w instrukcji montażu okapu kuchennego. Odłożyć na bok 4 wyjęte śruby. Będą potrzebne później.

CZ

Před montáží digestoře nejprve odpojte motorovou jednotku od digestoře. Postupujte podle pokynů v návodu k montáži digestoře. Čtyři vyjmuté šrouby si odložte zvlášť. Budete je později potřebovat.

6

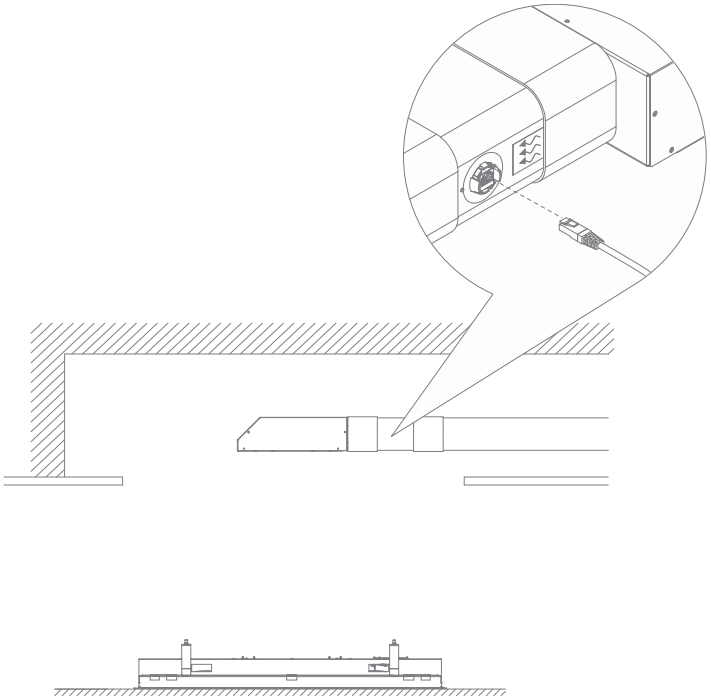

7

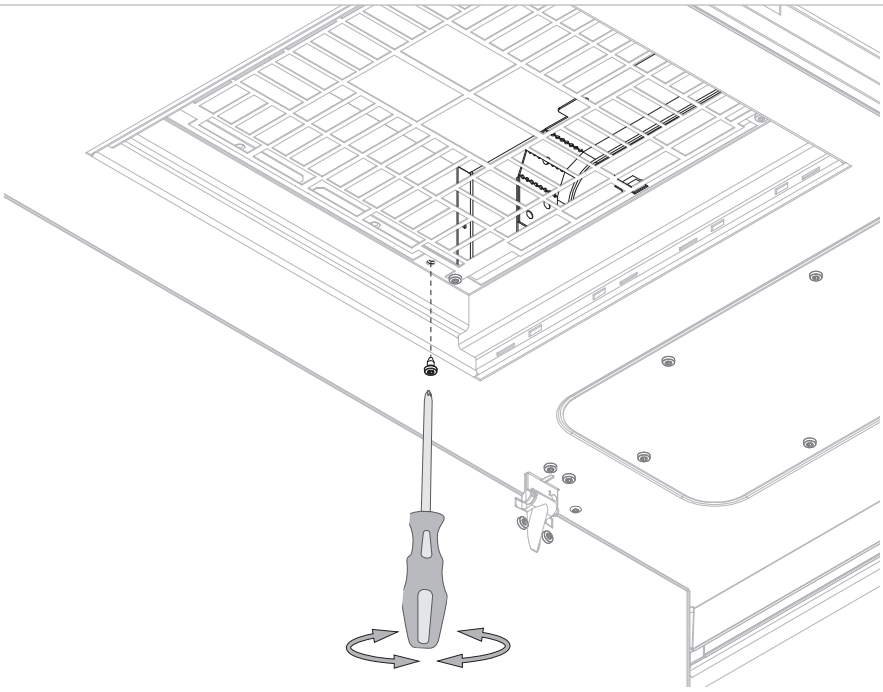

ES

6 Coloque la campana de cocina lo más cerca posible de la abertura y conecte el cable del kit del sensor a la toma de conexión incluida en el kit del sensor. Utilice cinta adhesiva para fijar este cable a la carcasa de la campana de cocina. A continuación, coloque la campana de cocina en la abertura y ajuste los tornillos de sujeción de la campana de cocina. Para ello, siga las instrucciones del manual de instalación de la campana de cocina.

7 Abra el panel inferior tirando suavemente hacia abajo con las dos manos y extraiga los filtros de grasa de aluminio de la unidad de techo.

Detrás de la rejilla de seguridad se encuentra el adaptador. Coloque el adaptador de forma que los orificios de montaje del adaptador coincidan con los cuatro orificios del recubrimiento de la campana de cocina. Fije el adaptador con los cuatro tornillos (906116), los cuales se sujetan de forma independiente.

El adaptador ya está instalado en la campana de cocina.
Sustituya los filtros de grasa y cierre el panel inferior.

IT

6 Posizionare la cappa il più vicino possibile all'apertura sagomata e collegare il cavo del kit sensore alla presa fornita nel kit sensore. Utilizzare del nastro per fissare il cavo sul vano della cappa. Quindi, montare la cappa nell'apertura sagomata e stringere le viti di blocco della cappa. A tal fine, seguire le istruzioni contenute nel manuale della cappa.

7 Aprire la piastra sul fondo tirandola verso il basso con due mani e rimuovere il filtro del grasso in alluminio dall'unità a soffitto.

Dietro la griglia di sicurezza è visibile l'adattatore. Posizionare l'adattatore affinché i fori di montaggio corrispondano ai 4 fori sulla copertura della cappa. Fissare l'adattatore con le 4 viti (906116) rimosse in precedenza.

L'adattatore è ora montato sulla cappa.
Sostituire i filtri del grasso e chiudere il pannello inferiore.

PL

6 Umieścić okap kuchenny jak najbliżej wyciętego otworu i podłączyć kabel zestawu czujnika do gniazdka przyłączeniowego znajdującego się w zestawie czujnika. Użyć taśmy, aby przymocować kabel do okapu kuchennego. Następnie zamontować okap kuchenny w wyciętym otworze i dokręcić śruby zaciskowe okapu. Aby to wykonać, należy postępować zgodnie z instrukcjami podanymi w instrukcji montażu okapu kuchennego.

7 Otworzyć płytę dolną, delikatnie pociągając ją dwoma rękami w dół, i wyjąć aluminiowe filtry tłuszczowe z urządzenia sufitowego.

Adapter znajduje się za kratką zabezpieczającą. Ustawić adapter w taki sposób, aby jego otwory montażowe odpowiadały 4 otworom w płaszczu okapu kuchennego. Zabezpieczyć adapter za pomocą 4 wcześniej odłożonych śrub (906116).

Teraz adapter jest zamontowany na okapie kuchennym.
Wymienić filtry tłuszczu i zamknąć płytę dolną.

CZ

6 Umístěte digestoř co nejblíže k výřezu a připojte kabel sady senzoru k připojovací zástrčce, která je součástí sady senzoru. Tento kabel pomocí pásky připevněte ke krytu digestoře. Poté připojte digestoř k vyříznutému otvoru a utáhněte upevňovací šrouby digestoře. Při tom postupujte podle pokynů v návodu k montáži digestoře.

7 Jemným zatažením dolů oběma rukama otevřete spodní panel a vyjměte hliníkový tukový filtr ze stropní jednotky.

Za bezpečnostní mřížkou je vidět adaptér. Adaptér umístěte tak, by montážní otvory adaptéru byly proti čtyřem otvorům pláště digestoře. Pomocí čtyř zvlášť odložených šroubů (906116) adaptér zajistěte.

Adaptér je nyní připojen k digestoři.
Vložte tukové filtry zpět a zavřete spodní panel.

Dimensiones - Dimensioni - Wymiary - Rozměry

6930050

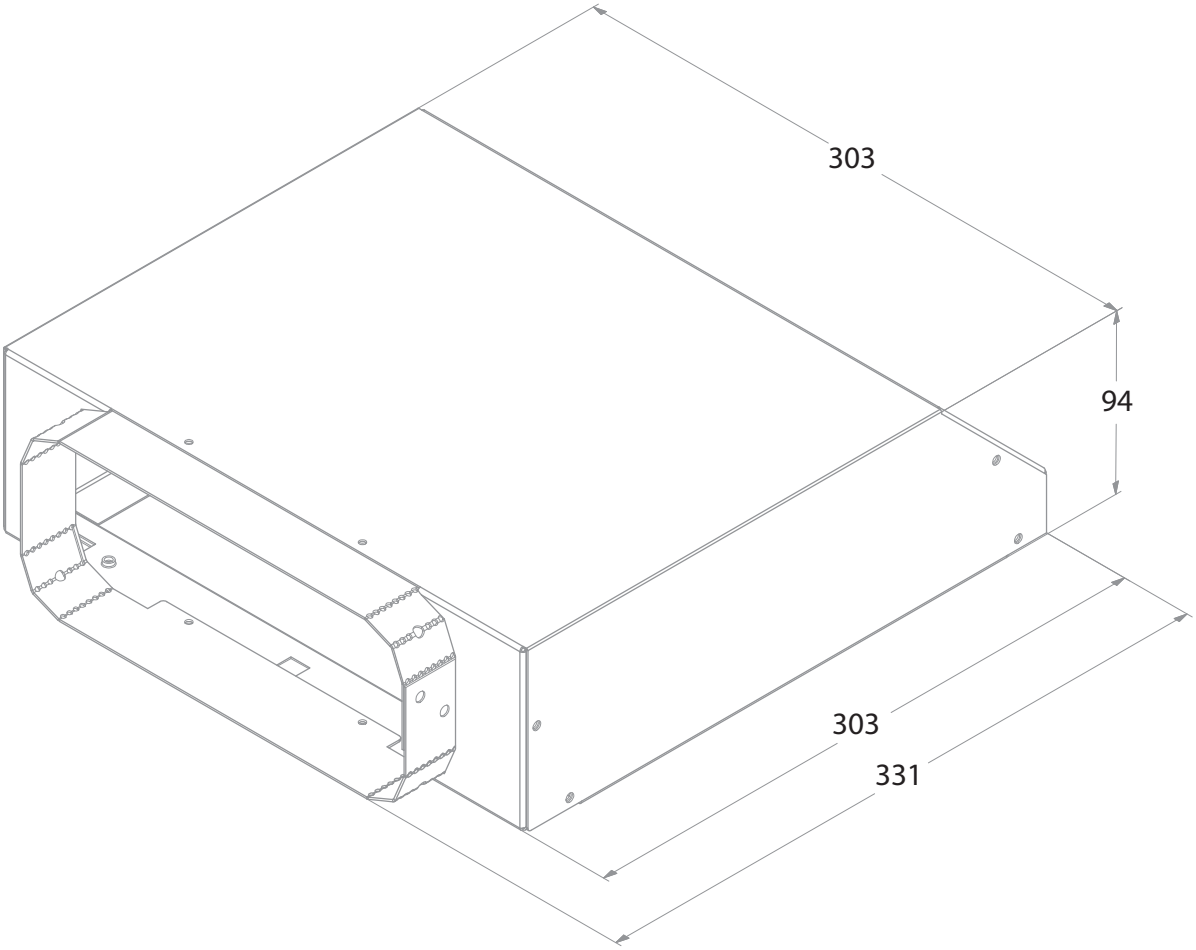

NOVY nv se reserva el derecho a modificar en cualquier momento y sin condiciones la construcción y los precios de sus productos.
NOVY nv si riserva il diritto di modificare in qualsiasi momento senza preavviso la struttura e i prezzi dei suoi prodotti.
NOVY nv zastrzega sobie prawo do zmiany struktury i cen swoich produktów w dowolnym czasie i bez ostrzeżeń.
Společnost NOVY nv si vyhrazuje právo kdykoli a bez výhrad změnit konstrukci a cenu svých výrobků.

NOVY nv
Noordlaan 6
B - 8520 KUURNE
Tel. 056/36.51.00
Fax 056/35.32.51

E-mail: novy@novy.be
www.novy.be
www.novy.com

France: Tél: 0320.940662
Deutschland und Österreich: Tel: +49 (0)511.54.20.771
Nederland: Tel.: +31 (0)88-0119110
United Kingdom: +44 (0)207 866 2493
España: Tel.: +34 938 700 895
Italia: Tel.: +39 039.20.57.501